CAMPANA OPTIMA COMPENSADA PARED 2200x750

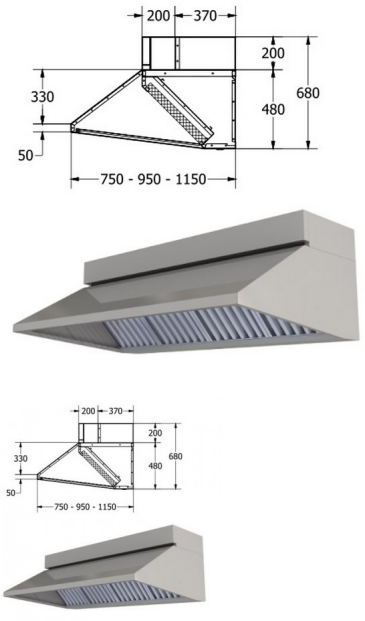

Pared 2200 x 750

Calificación: Sin calificación
Precio

Haga una pregunta sobre este producto

Fabricante:Tevex

Descripción Este modelo de campana se caracteriza por su ÓPTIMA relación calidad precio Cumple todas las normativas vigentes y es aplicable a cualquier tipo de instalación Diseñada para incorporar nuestro sistema de incendios t-firex preinstalado desde fabrica. Construida con todas las partes vistas en acero AISI-304 y acabado pulido fino. Dispone de colector con filtros inclinados 45º, sistema de drenaje perimetral, depósito de recogida y tapón metálico roscado para su vaciado. La campana esta ensamblada con pernos soldados en su interior. En el diseño de esta campana se han considerado los máximos aspectos de tecnologia y calidad. La serie ÓPTIMA esta dotada de todas las pendientes necesárias e imprescindibles para evitar el molesto goteo de grasas.

Comentarios

Aún no hay comentarios para este producto.