CAMPANA DE VAHOS 5900x1100

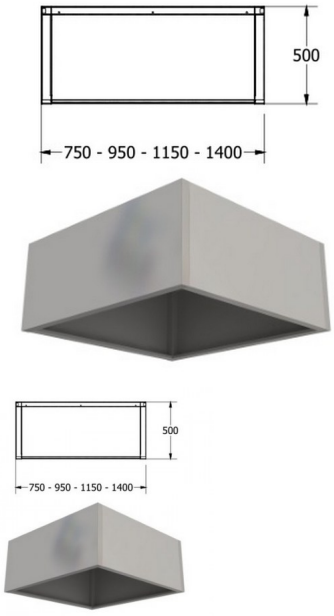

Vahos 5900 x 1100

Calificación: Sin calificación
Precio

Haga una pregunta sobre este producto

Fabricante:Tevex

Descripción Especialmente diseñada para la recogida de vahos en las zonas de lavado. Construida integramente en acero inox con canal perimetral para la recogida de condensaciones.

Comentarios

Aún no hay comentarios para este producto.